1 - 1
(1:100)

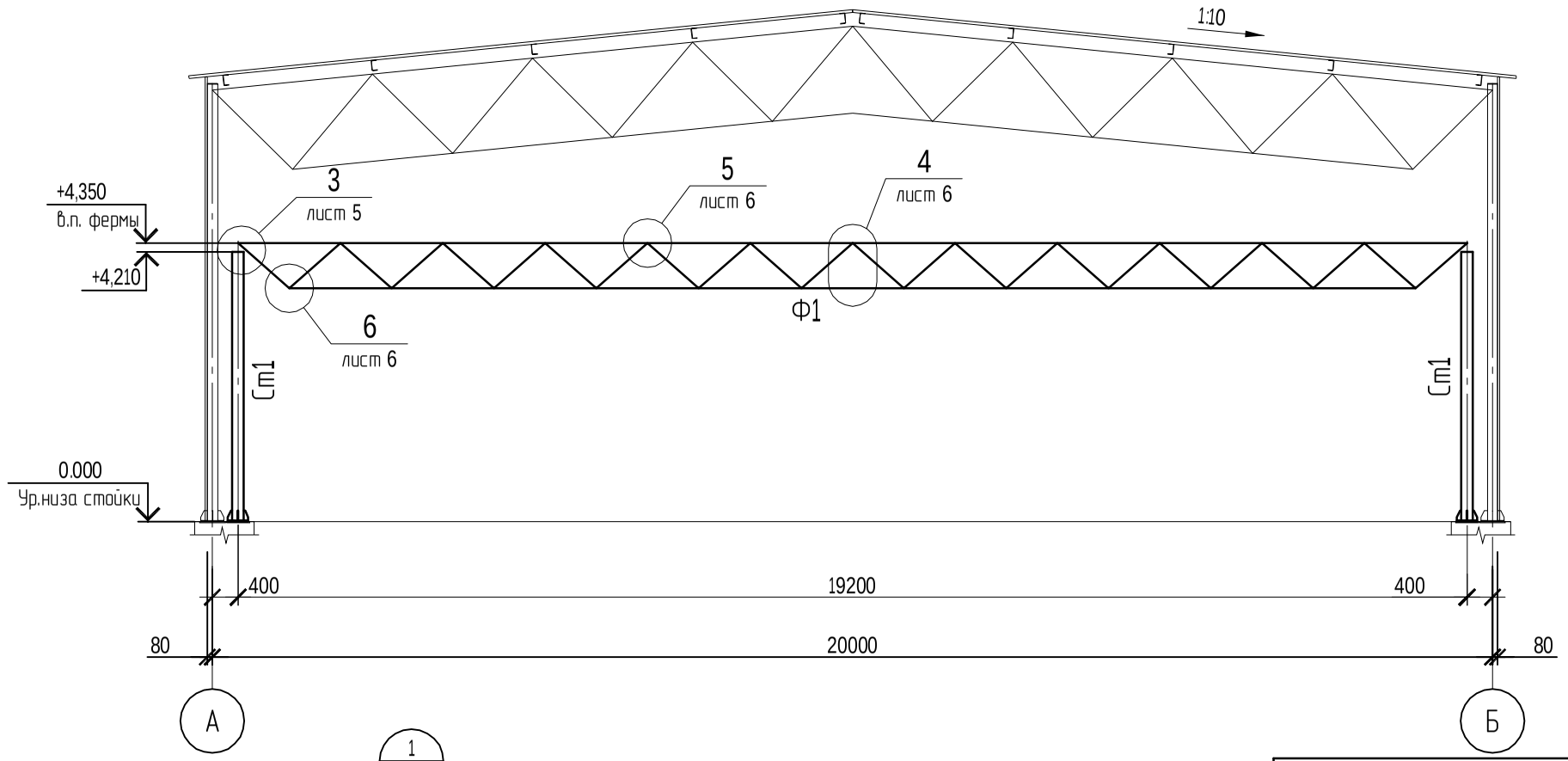

2 - 2
(1:100)

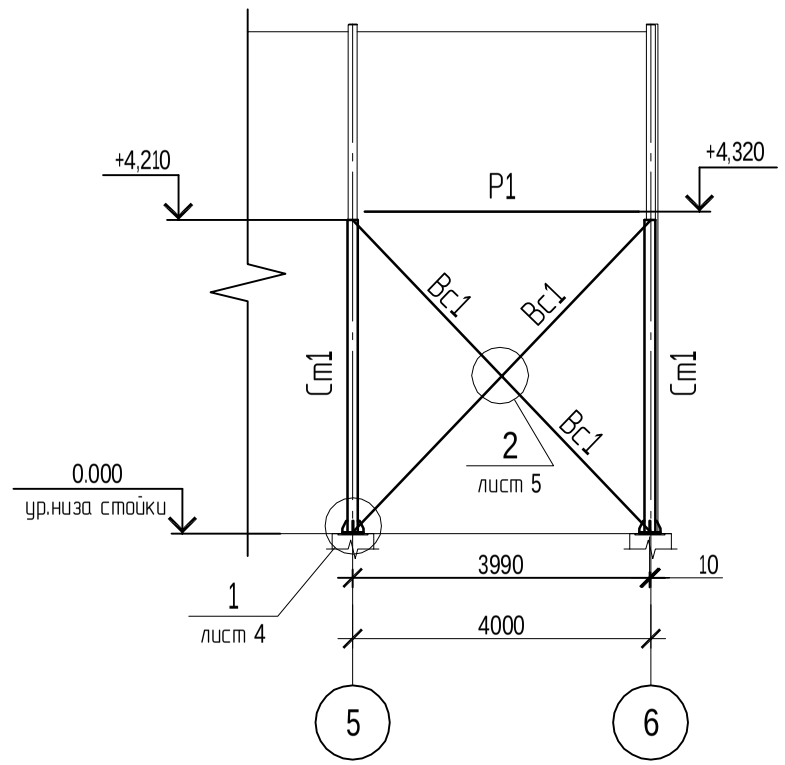

1/4
(1:10)

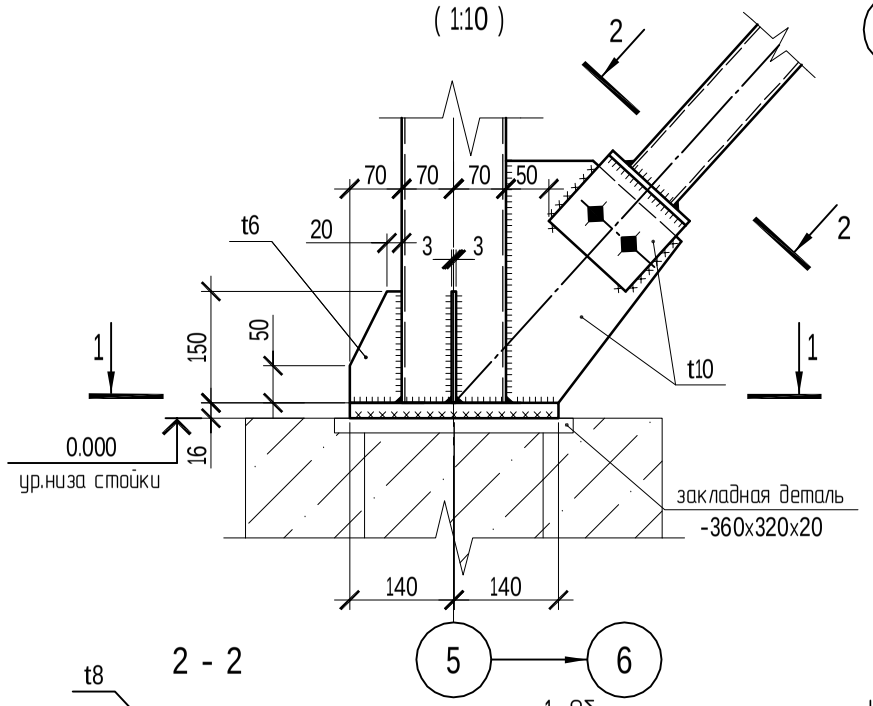

1 - 1

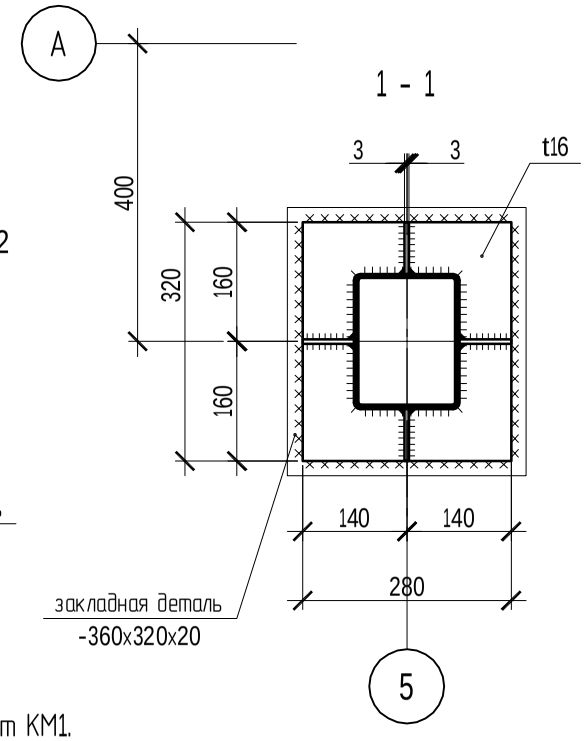

2 - 2

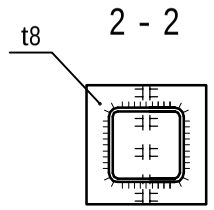

1. Общие указания см. лист КМ1.
2. Техническую спецификацию см. лист КМ2.
3. Все узловые элементы - сталь С245, кроме оговоренной.
4. Катеты сварных швов принять равными 1.2t, где t - наименьшая толщина соединяемых элементов, кроме оговоренных.
5. Сварку выполнять электродами Э46 по ГОСТ 9467 - 75.
6. Все болты М16, кроме оговоренных.
7. Гайки постоянных болтов должны быть закреплены от самоотвинчивания постановкой контргаек.

Ведомость элементов

Марка	Сечение			Опорные усилия			Группа конструкций	Марка металла	Примечания
	Эскиз	Поз.	Состав	M тс х м	N тс	Q тс			
Ст1	□		Гн.□180х140х4	0,27	11,49	0.24	3	С245	
Вс1	□		Гн.□ 80х3	-	-	-			
Ф1	Сечение сложное см. схему на листе КМ-5.						2		
П1	[		[24П	-	-	±3,25	3		
Р1	□		Гн.□ 80х3	-	-	-	3		

Изм.	Кол.уч.	Лист	№ док.	Подп.	Дата

Стадия	Лист	Листов
	4	

Разрезы: 1-1; 2-2 (1:100).
Ведомость элементов.
Узел 1 (1:10).